SNOW WAY®
www.snow-way.com

Pravidelná údržba – rotační sněhové řetězy
SNOW WAY – Master

Mazací body
Ložiska rotačních kol řetězů pravidelně při servisních interavelch vozidla očistit a promazat – chránit před vodou a solí mazacím tukem.

Pracovní pneumatický válec
Vizuálně zkontrolovat, odstranit znečištěni ev. korozi. Očistit proudem vody, nechat oschnout a pracovní válec ošetřit a nakonzervovat (například voskový či silikonový spray).
POZOR: Při údržbě pneumatického válce nikdy nepovolujte žádný z 5-ti šroubů víka!

Funkčnost zařízení
Několikrát zapnout a vypnout.
Zkontrolovat: horní a dolní (pracovní) polohu, přítlak kotoučů s řetězy k pneumatice vozidla
správnou polohu a úhel kotoučů
opotřebení pyžového kotouče kola s řetězy a opotřebení řetězů
ložiska kol kotoučů a uložení ramene
únik tlakového vzduchu.
POZOR: Při manipulaci se zařízením se přesvěčte, že pod vozidlem nikdo není!
Zařízení nespouštět nad mřížemi kanálů, nebo na vodících lištách montážní jámy!

Spoje – šrouby
Zkontrolovat dotažení šroubových spojů na předepsané utahovací momenty.

Výška a nastavení zařízení
Pozice přítlačného kotouče s podmetacími řetězy za provozu – tedy na boční straně pneumatiky zkontrolovat dle údajů v montážním manuálu. Výšku **„c“** (dle montážního man.) – při nadměrném opotřebení pneumatiky znovu nastavit.
(Výška středu kotouče „c“ se nejčastěji pohybuje na rozměru 100 mm.)

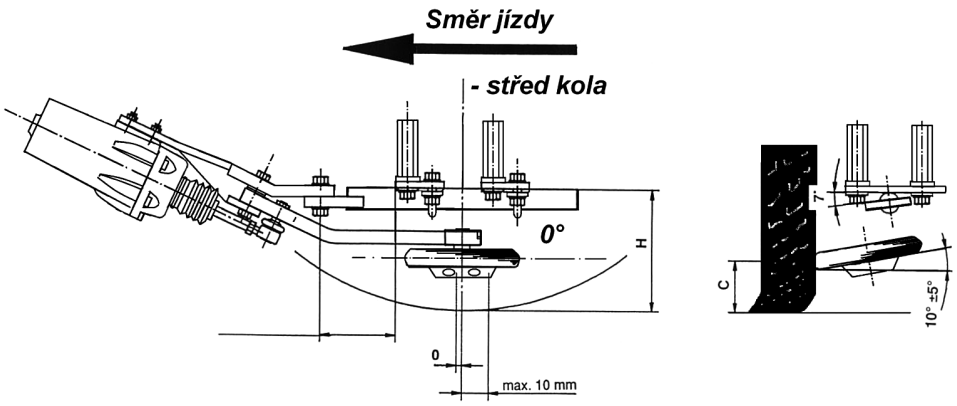

SNOW WAY®
www.snow-way.com

Uživatelský manuál – návod k údržbě

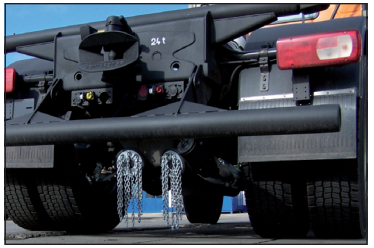

typs s.r.o.
TYPS s.r.o. | Dělnická 213/12, 170 00 Praha 7
Provozovna: 463 53 Rynoltice 211, okr. Liberec
Mob. vedení: +420 774 707 651
Mob. výroba: +420 777 540 291
Mob. servis: +420 777 540 297
E-mail: info@typs.cz | **www.snow-way.cz**
IČO: 28717996 | DIČ: CZ28717996
Vedená u Krajského soudu v Ostravě C295679
Č. účtu: 9938533001/5500 Raiffeisenbank a.s.

Váš dealer

Návod k obsluze

SNOW WAY – Master
SNOW WAY – Generation

Před jízdou

Automatické sněhové řetězy **SNOW WAY** (někdy také rotační či podmetací) vždy před jízdou vizuálně zkontrolujte v poloze vypnuto a v poloze zapnuto. Zkontrolujte správné nastavení kol s řetězy, případně zda zařízení není poškozeno, neuniká vzduch atd.

Poznámka: nespouštějte řetězy nad vpustěmi, kanály a rošty na rampě, která je vybavená podélným vedením atd. – možnost poškození!

POZOR: Nemanipulovat s řetězy je-li někdo pod vozem – nebezpečí úrazu!!!

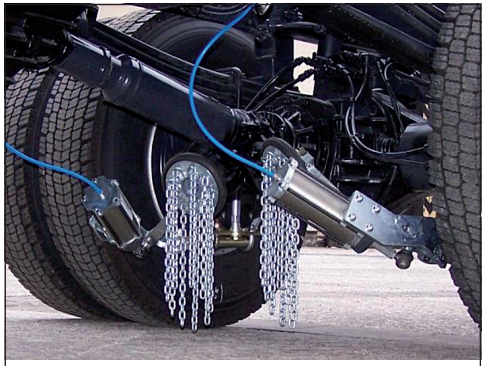

Poloha vypnuto

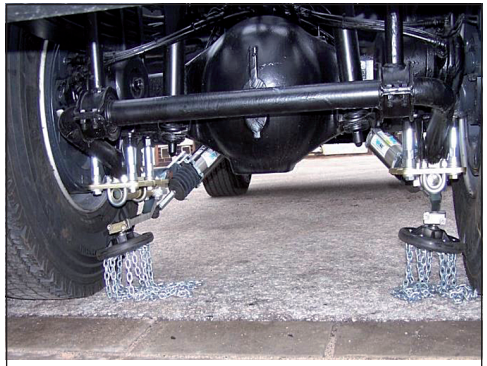

Poloha zapnuto

Jízda

- při použití automatických sněhových řetězů **SNOW WAY** mějte vždy na paměti, že k roztočení řetězů je zapotřebí **minimální rychlost vozidla mezi 10-ti až 15-ti km/hod**. **Maximální provozní** rychlost vozidla s automatickými sněhovými řetězy je **50 km/hod**!
- Za jízdy vpřed či vzad vždy rotační řetězy **SNOW WAY** spusťte včas – zařízení podává plný výkon 2 až 4 sekundy po zapnutí. Při vypnutí se ramena s koly vrací do horní polohy zhruba 5 sek!
- Zařízení **SNOW WAY** pokud možno spouštějte (aktivujte), nebo vyřaďte z činnosti alespoň při rychlosti vozidla **(min) cca. 10 km/hod**, čímž je zařízeni dostatečně ochráněno proti opotřebení. Není podmínkou. Systém slouží i při rozjezdu rozjezdu.

  *Poznámka: **SNOW WAY – Generation** není možno vyřadit z činnosti (zvednout) v době kdy se kola neotáčejí – vozidlo stojí koly na řetězech!!! Může dojít k poškození!!!*
- Zařízení **SNOW WAY** je při brzdění plně kompatibilní se systémy ABS, EBS, retardér a dalšími. Pokud asistenční systémy ABS… není aktivní zamezte zablokování kol! **Nepoužívejte motorovou brzdu!!! V případě, že se hnaná kola zastaví – systém okamžitě přestane fungovat!!!**
- Nepoužívejte rotační řetězy na nezpevněných vozovkách, na vozovkách s kamenivem (makadam), vždy vyřaďte z činnosti před příčnými prahy, retardéry kolejemi – používání rotačních řetězů může být místně upraveno a to od 1. října do 30. dubna.

SNOW WAY®
www.snow-way.com

- Jsou-li povinně předepsané celoobvodové řetězy, je nutno opatřit vozidlo dodatečně řetězy na další nápravy a případně na vnější kola (u vozidel se zdvojenou montáží).
- Použití celoobvodových sněhových řetězů pro obě kola dvojmontáže a zároveň použití automatických sněhových řetězů **SNOW WAY** je nepřípustné!!!
- Systém **SNOW WAY** vyžaduje opatrnou jízdu v terénu, během zapnutí částečně snižuje světlost vozu. POZOR při zapadnutí, („zahrabání"), nespouštějte! Může dojít k poškození pneumatik!!!
- Neslouží jako vyprošťovací zařízení – v případě zapadnutí vozidla řešit vytažením!!!
- V případě havárie systému či montáže jiného rozměru pneumatik je nutné provést nové nastaveni přítlačného kola s řetězy!!! **Obraťte se na nejbližší autorizovaný servis.**
- Na zařízení **SNOW WAY** se vztahuje tovární garance po dobu 48 měsíců. Je třeba alespoň 1x ročně objednat kontrolu a seřízení systému naším technikem.

Doporučení – na konci zimního období je třeba zkontrolovat správnou funkci systému několikrát spustit do polohy zapnuto a zkontrolovat vracení systému. Dále v poloze zapnuto vyzkoušet přítlak kotouče s řetězy k boku pneumatiky hnané nápravy, zkontrolovat zda se kola s řetězy volně otáčejí a opotřebení obvodového kontaktního pryžového kotouče. V případě, že naleznete nějakou vadu kontaktujte svého prodejce a nebo spol. TYPS s.r.o. Jestliže je zařízení plně funkční a bezvadné doporučujeme pracovní část systému sejmout. Tzn., že základová, (nosná), část zůstává pevně na nápravě a demontuje se držák pracovního válce s ramenem a kolem.

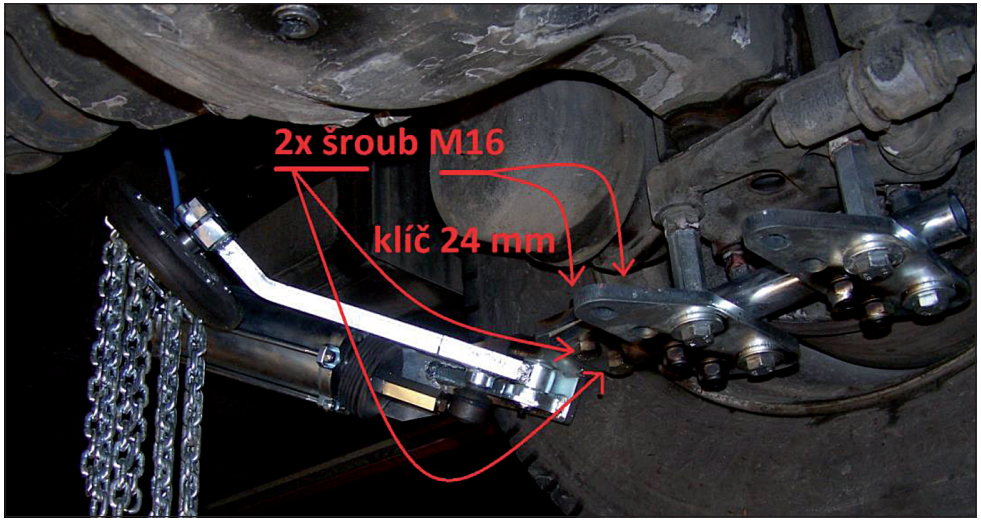

Postup je velmi jednoduchý. Po odzkoušení zařízení nejprve odpojíme přívod vzduchu a obě odpojené hadice zabezpečíme proti úniku vzduchu. Pak klíčem vel. 24 mm povolíme na každé straně dva šrouby M16. Systém opláchneme, vysušíme a nakonzervujeme. Vše je připraveno na předsezonní montáž naším technikem.

*Na Vaše dotazy rádi odpovíme na: **info@typs.cz***